<u>មេរៀនទី17</u>

រូបធរណីមាត្រដែលមានវិមាត្របី

1. គេមានព្រីសត្រង់ ត្រីមុខដូចរូប
   ក. គណនាផ្ទៃក្រឡាខាង។
   ខ. គណនាផ្ទៃក្រឡាទាំងអស់។

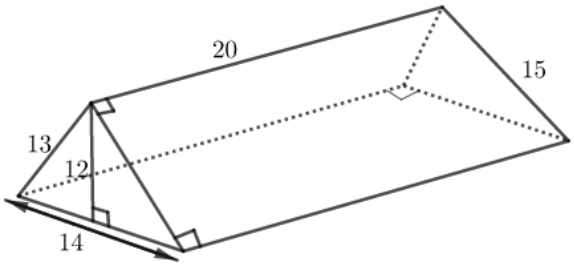

2. គេមានព្រីសត្រង់ចតុមុខដូចរូប
   ក. គណនាផ្ទៃក្រឡាខាង។
   ខ. គណនាផ្ទៃក្រឡាទាំងអស់។

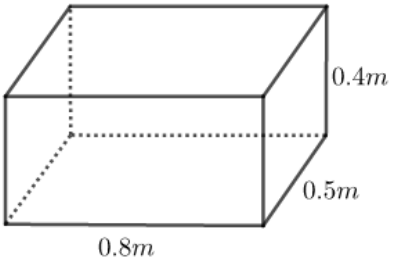

3. គណនាផ្ទៃក្រឡាខាងនិងផ្ទៃក្រឡាទាំងអស់នៃរូបព្រីសខាងក្រោម
   ក. ព្រីសត្រង់ ត្រីមុខ
   ខ. ព្រីសត្រង់ ចតុមុខ

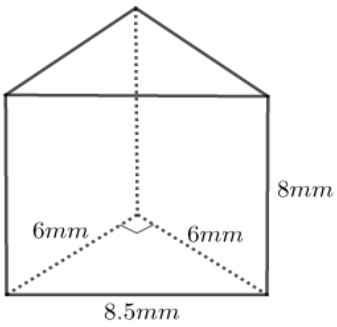

រូបក

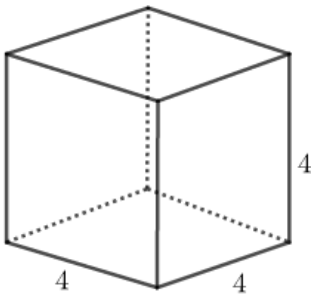

រូបខ

4. គណនាផ្ទៃក្រឡាខាងនៃព្រីសត្រង់ ត្រីមុខដែលមានវិមាត្រដូចខាងក្រោម។
   ក. $a = 3cm$, $b = 5cm$, $c = 7cm$, $h = 10cm$
   ខ. $a = 12mm$, $b = 7mm$, $c = 7mm$, $h = 15mm$

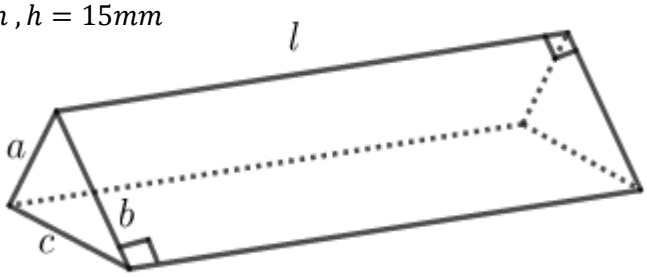

5. គណនាផ្ទៃក្រឡាសរុបនៃប្រលេពីប៉ែតកែងកែលមានវិមាត្រដូចខាងក្រោម។

   ក. $l = 13cm$, $w = 6cm$, $h = 10cm$

   ខ. $l = 12mm$, $w = 8mm$, $h = 13mm$

   គ. $l = 8dm$, $w = 11dm$, $h = 19dm$

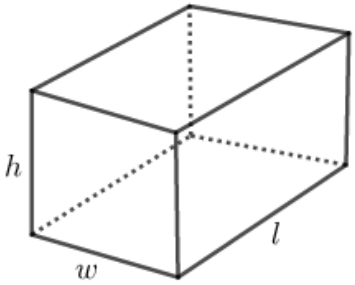

6. គេមានព្រីសត្រង់ ត្រីមុខដែលមានបាតជាចតុកោណសមបាត។ ចូរកណនា

   ក. ផ្ទៃក្រឡាខាងនៃព្រីស

   ខ. ផ្ទៃក្រឡាបាតមួយនៃព្រីស

   គ. ផ្ទៃក្រឡាសរុបនៃព្រីស

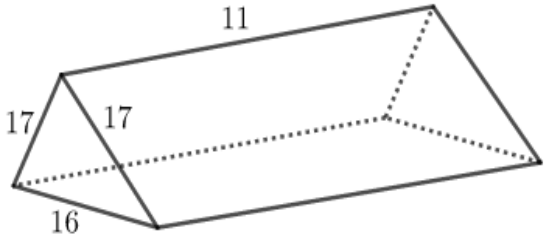

7. គណនាផ្ទៃក្រឡាខាង និង ផ្ទៃក្រឡាសរុបនៃព្រីសត្រង់ដូចរូបខាងក្រោម

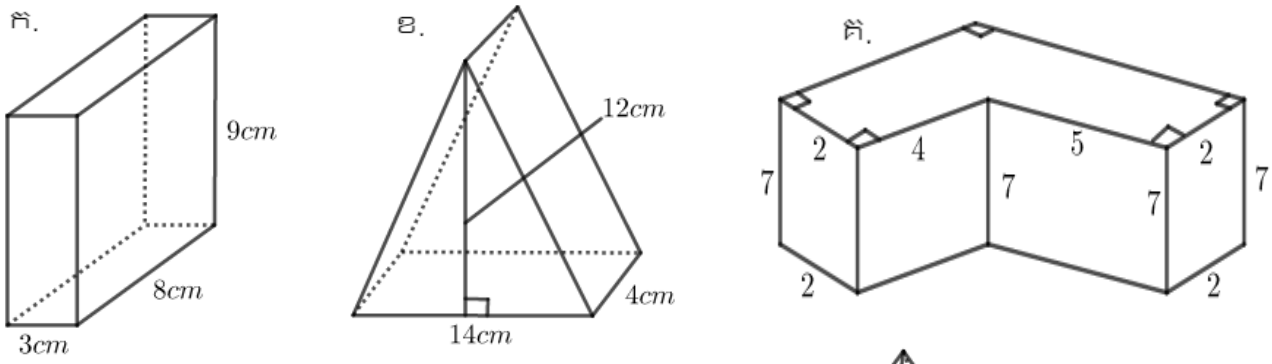

8. គេមានពីរ៉ាមីតចតុមុខដូចរូបខាងស្តាំ។

   ក. គណនាផ្ទៃក្រឡាខាង។

   ខ. គណនាផ្ទៃក្រឡាទាំងអស់។

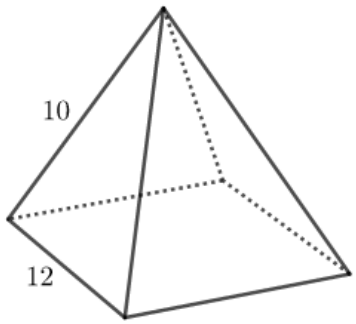

9. បាទនៃពីរ៉ាមីត ចតុមុខ $ABCDE$ មានវិមាត្រ $10cm$ និង $18cm$។ កំពស់មានរង្វាស់ $12cm$។ ទ្រនុងខាងទាំងអស់ប៉ុនគ្នា។

   ក. តើពីរ៉ាមីត $ABCDE$ ជាពីរ៉ាមីតចតុមុខនិយ័តឬទេ ?

   ខ. គណនាផ្ទៃក្រឡាទាំងអស់។

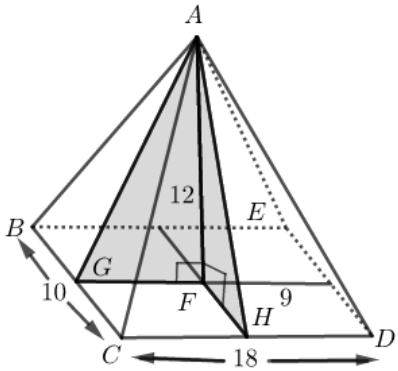

10. បាតនៃពីរ៉ាមីតចតុមុខ ជាចតុកោណកែងដែលមានវិមាត្រ
    មានរង្វាស់$14cm$ និង $30cm$។ ទ្រនុងខាងទាំងអស់ប៉ុនគ្នា។
    ក. ហេតុអ្វីបានជាពីរ៉ាមីតនេះមិនមែនជាពីរ៉ាមីតចតុមុខនិយ័ត?
    ខ. គណនាផ្ទៃក្រឡាខាង
    គ. គណនាផ្ទៃក្រឡាទាំងអស់។

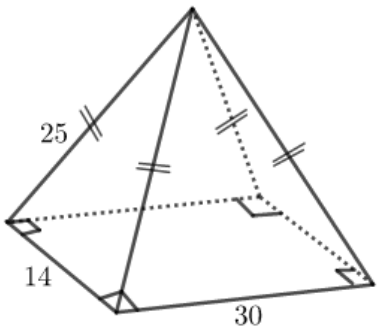

11. គណនាផ្ទៃក្រឡាខាងនិងផ្ទៃក្រឡាទាំងអស់នៃកោណ ($\pi = 3.14$)។

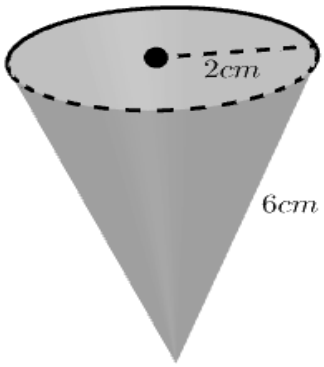

12. គណនាផ្ទៃក្រឡាទាំងអស់នៃសូលីត ($\pi \approx 3.14$)។

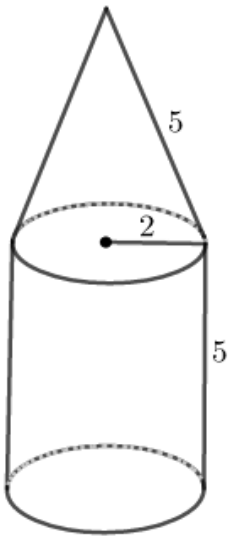

13. គណនាផ្ទៃក្រឡាទាំងអស់នៃសូលីតដូចខាងក្រោម។ គេឲ្យ ($\pi \approx 3.14$)។

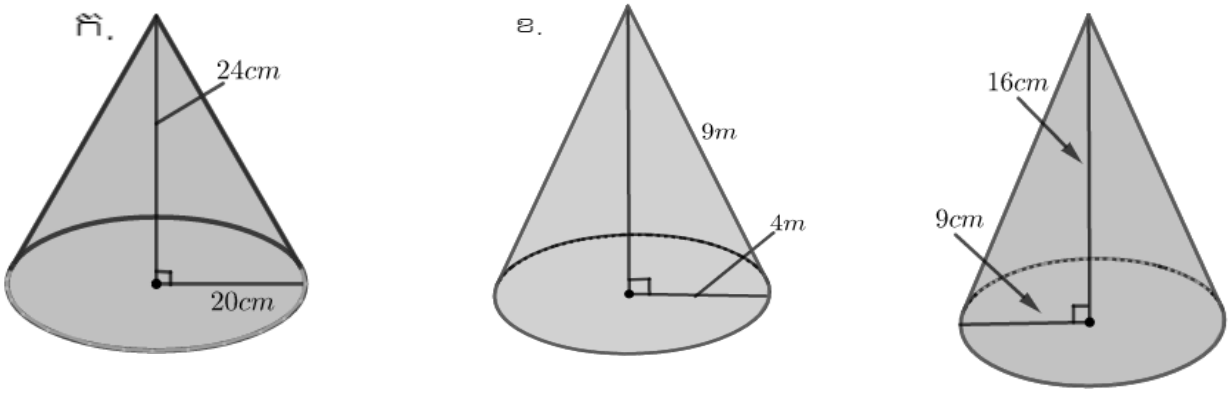

14. គណនាមាឌនៃព្រីសត្រង់ដែលមានបាតជាចតុកោណកែងដូចរូបខាងស្តាំ។

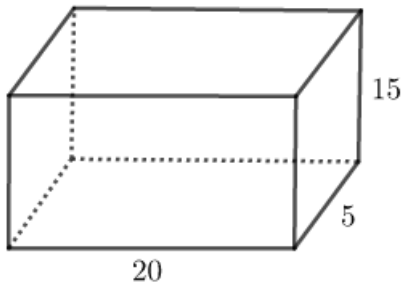

15. គណនាមាឌនៃព្រីសត្រីមុខដូចរូបខាងស្តាំ។

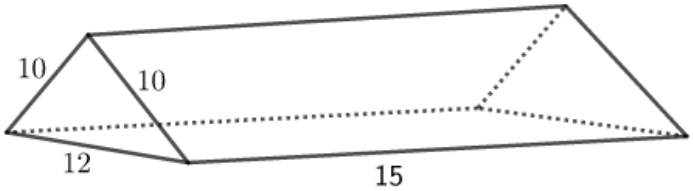

16. គណនាមាឌនៃព្រីសដូចរូបខាងក្រោម។

ក.

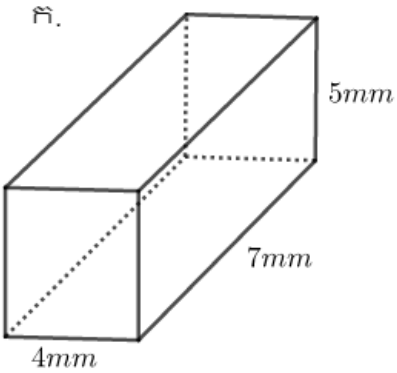

ខ.

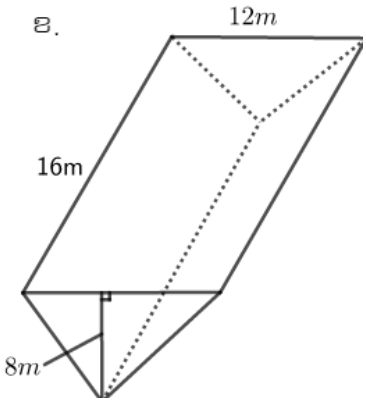

17. គណនាមាឌពីរ៉ាមីត្រីមុខដូចរូបខាងក្រោម។

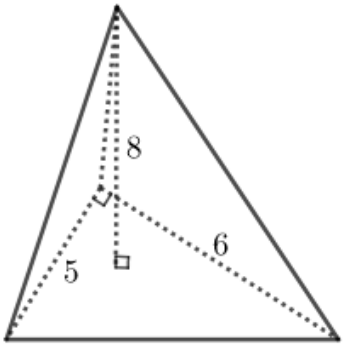

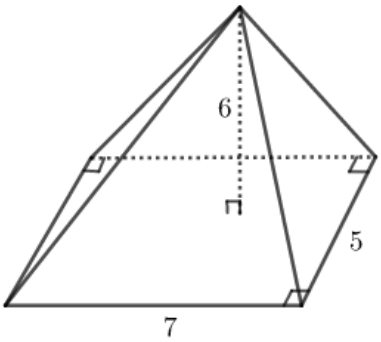

18. គណនាមាឌនៃពីរ៉ាមីតដែលមានបាតជាការេដូចរូបខាងក្រោម។

ក.

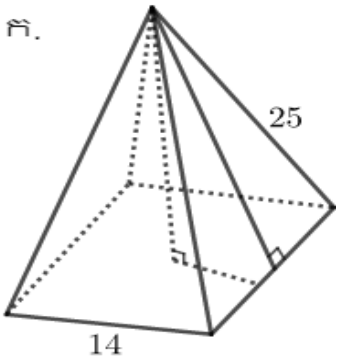

ខ.

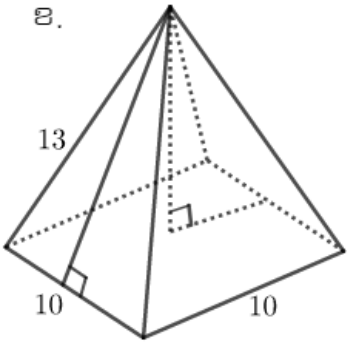

19. បាតនៃពីរ៉ាមីតមានរាងជាការេដែលអង្កត់ទ្រូងវង្វាស់ $10dm$ ។ ទ្រនុងខាងនីមួយៗមានវង្វាស់ $13dm$ ។ គណនាមាឌនៃពីរ៉ាមីត។

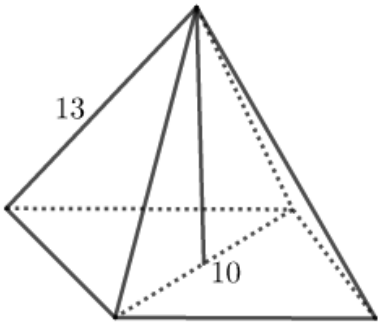

20. គណនាមាឌកោណ ដូចរូបក្រោម។ យក ($\pi = 3.14$)។

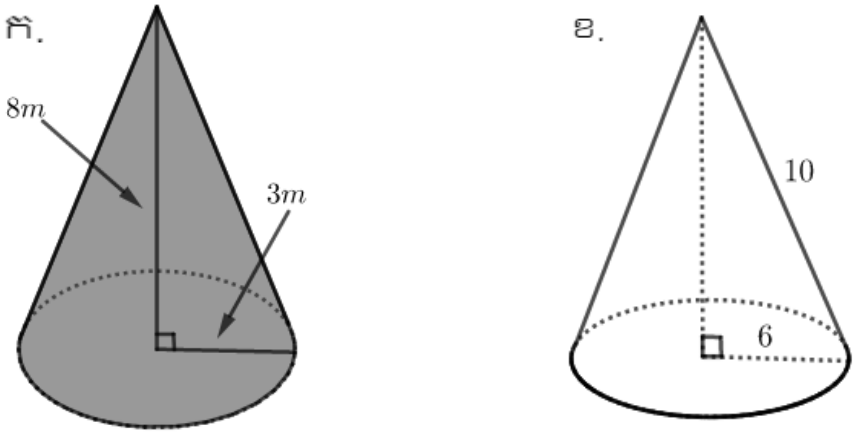

21. គណនាមាឌកោណដូចរូបខាងក្រោម។ យក ($\pi = 3.14$)

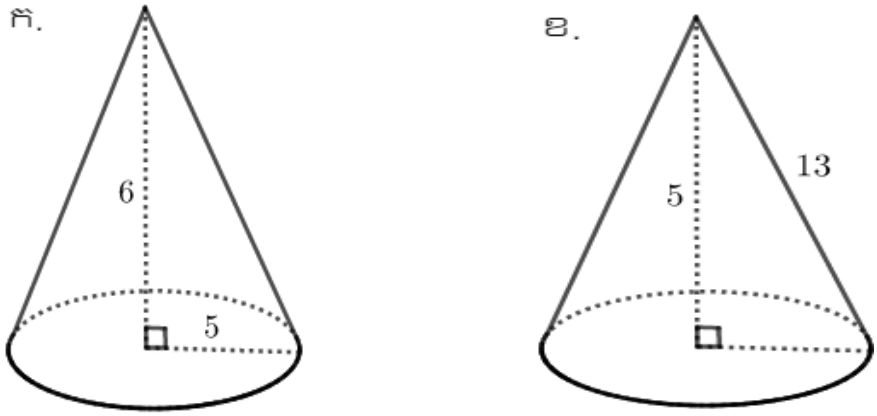

22. គណនាផ្ទៃក្រឡាសរុបនៃកោណ បើផ្ទៃក្រឡាបាតមានមានវង្វាស់ $160cm^2$ និងជនេត្រមានវង្វាស់ $12cm$។
23. មាឌនៃកោណមានវង្វាស់ស្មើ $18\pi cm^3$ និងផ្ទៃក្រឡាបាតមានវង្ស់ $6\pi cm^2$។ គណនា
    ក. កំពស់នៃកោណ
    ខ. ជនេត្រនៃកោណ បើផ្ទៃក្រឡាខាងមានវង្វាស់ $16\pi cm^2$។
24. មាឌនៃកោណមានវង្វាស់ស្មើ $420\pi cm^3$ និងកំពស់មានវង្វាស់ $15cm$។ ផ្ទៃក្រឡាខាងមានវង្វាស់ $216\pi cm^2$ ។ គណនាផ្ទៃក្រឡាសរុបនៃកោណ។ យក ($\pi = 3.142$)។

25. គណនាមាឌនៃសូលីតខាងក្រោម

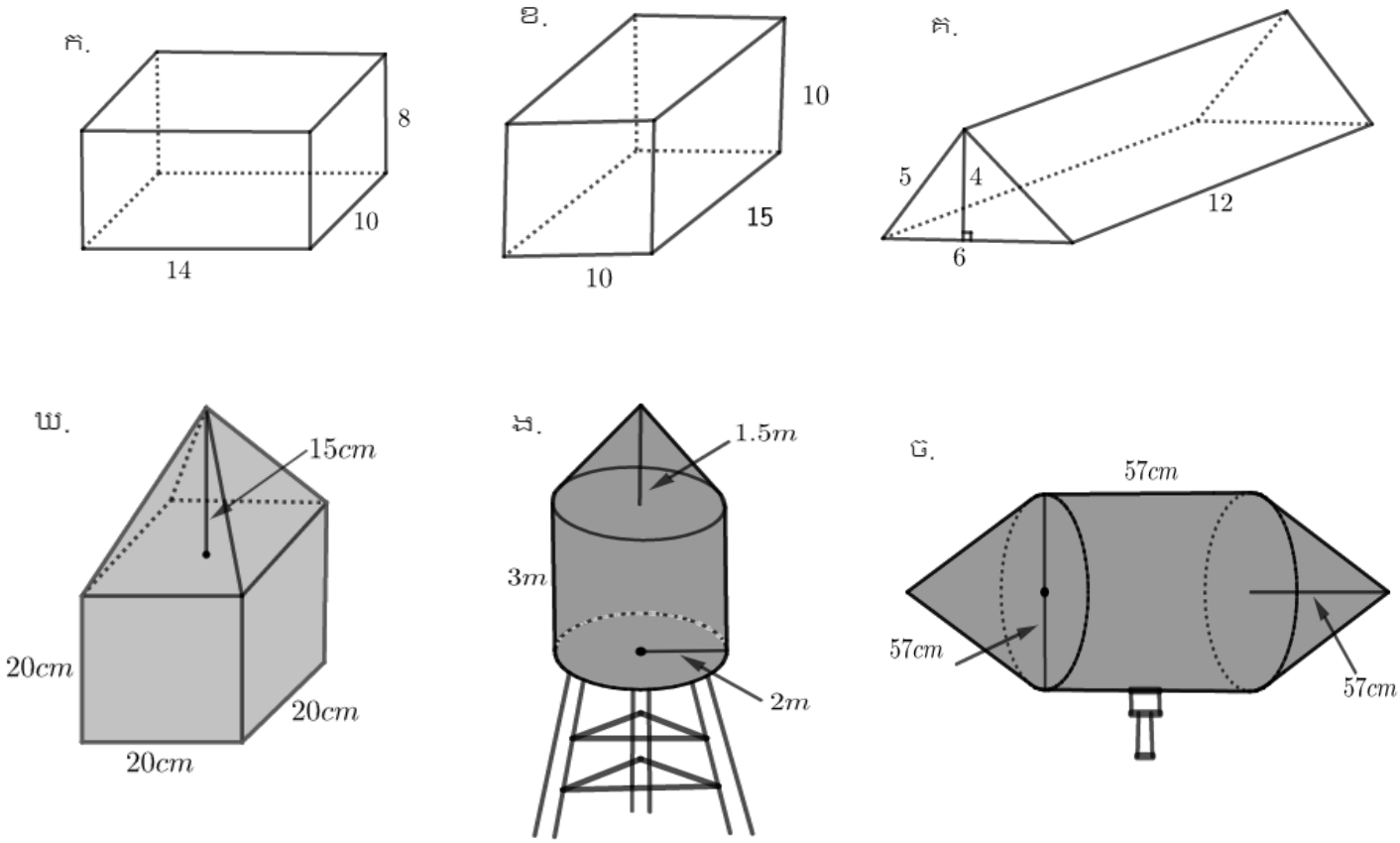

26. គណនាមាឌស៊ីម៉ង់ដែលគេចាំបាច់ត្រូវចាក់បំពេញ
ជើងទម្រដងទង់វត្ត (ទុកចម្លើយជា π)។

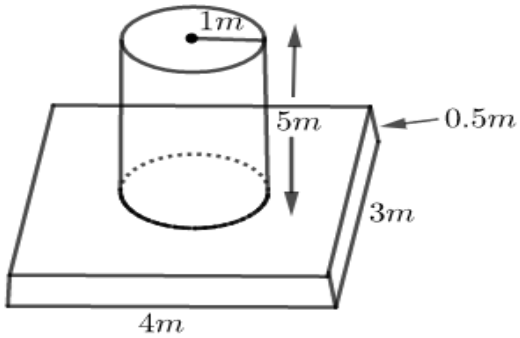

27. គេមានប៉មមួយមានកំពស់សរុប $24m$។ កំពស់នៃជញ្ជាំងប៉មមានរង្វាស់ $20m$។ បាតនៃប៉មមានរាងជាចតុកោណកែង ដែលមានផ្ទៃក្រឡា $25m^2$។ គណនាមាឌសរុបនៃប៉ម។

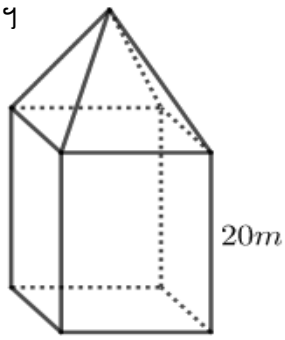

28. អណ្តូងទឹករាងស៊ីឡាំងមួយមានជម្រៅ $50m$ និង

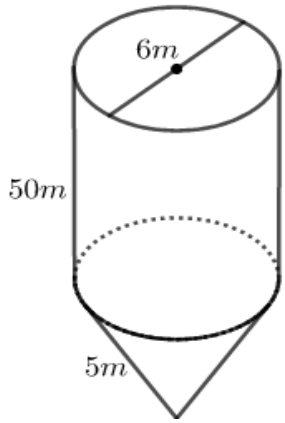

អង្កត់ផ្ចិត $6m$។ បាតស្រួចនៃអណ្តូងមានរាងជាកោណ
ដែលមានជនេត្រវង្វាស់ $5m$។
គណនាមាឌនៃអណ្តូង។

29. គណនាមាឌកោណដែលនៅសល់
បើគេដកយកកោណតូចចេញពីកោណធំ។

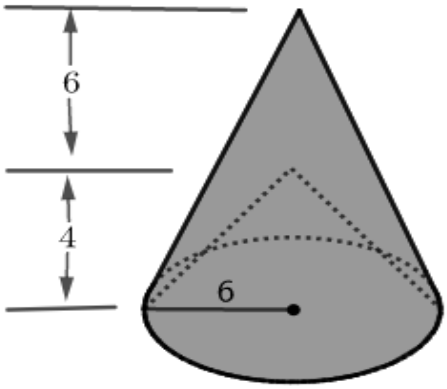
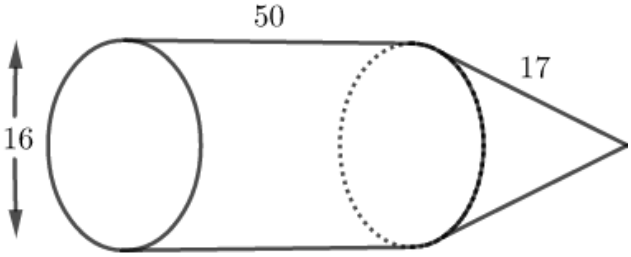
30. យានអវកាសមួយមានរ៉ាមាឌដូចរូប។
បើ 60% នៃយានសម្រាប់ផ្ទុកប្រេង។ គណនាមាឌប្រេង។
គណនាមាឌដែលនៅសល់នៅក្នុងយាន។